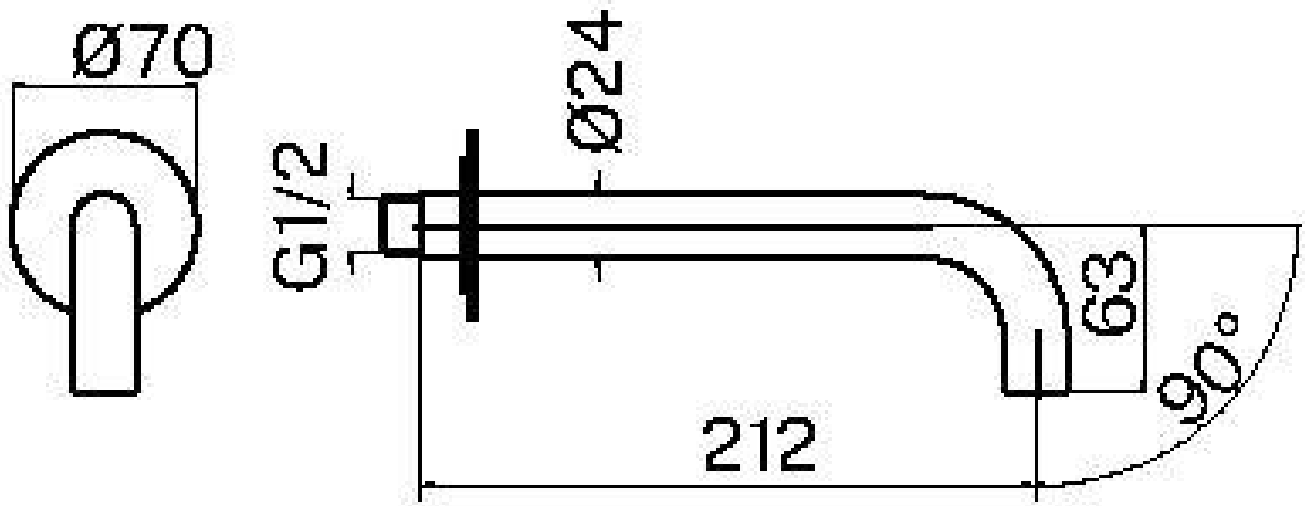
Ø70
Ø24
G1/2
63
90°
212