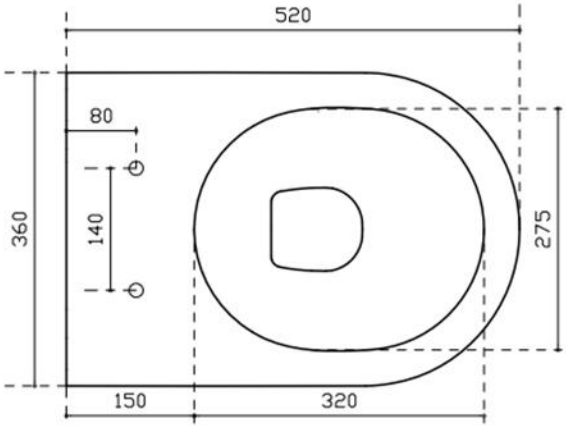

Vista dall'alto
Top View

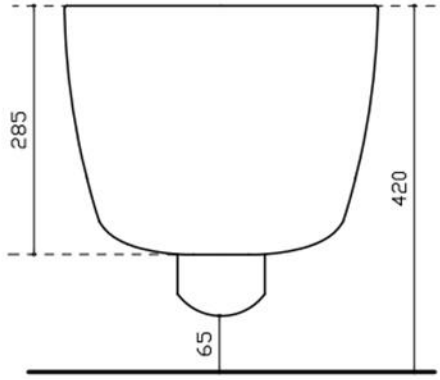

Vista frontale
Front View

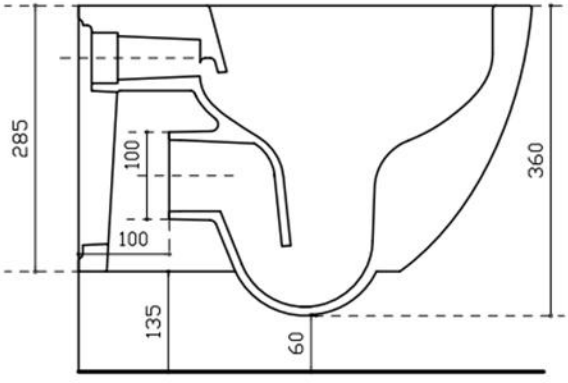

Vista laterale
Lateral View

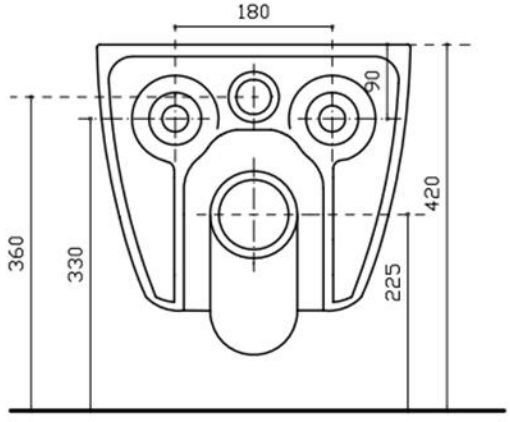

Vista posteriore