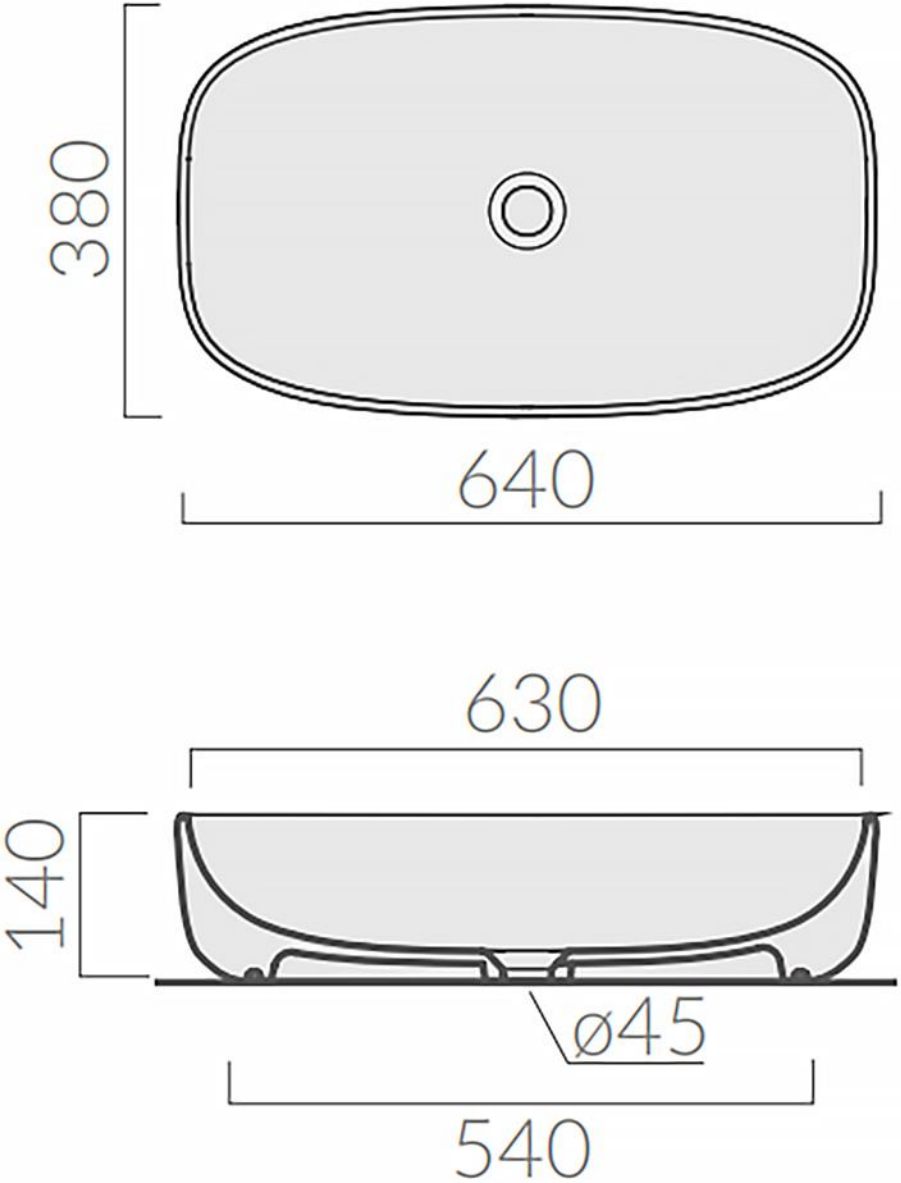
380
640
630
140
ø45
540