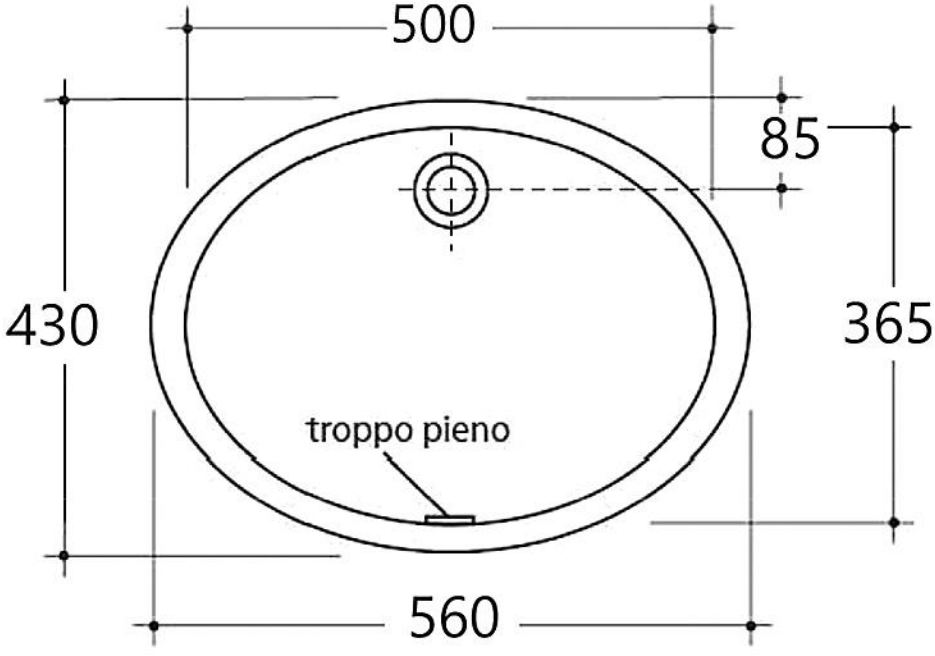
500
85
430
365
troppo pieno
560

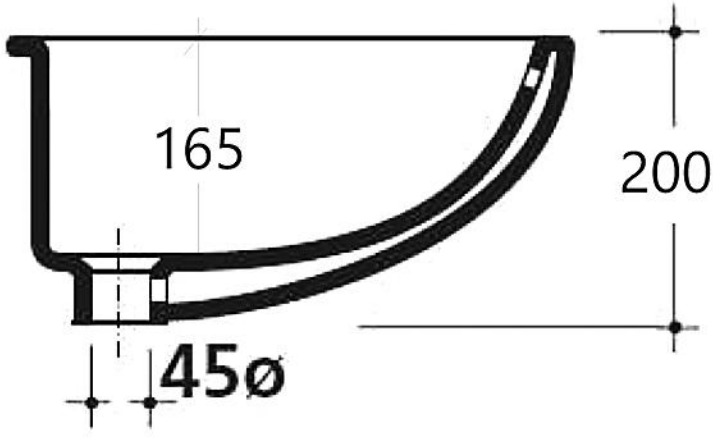
165
200
45ø