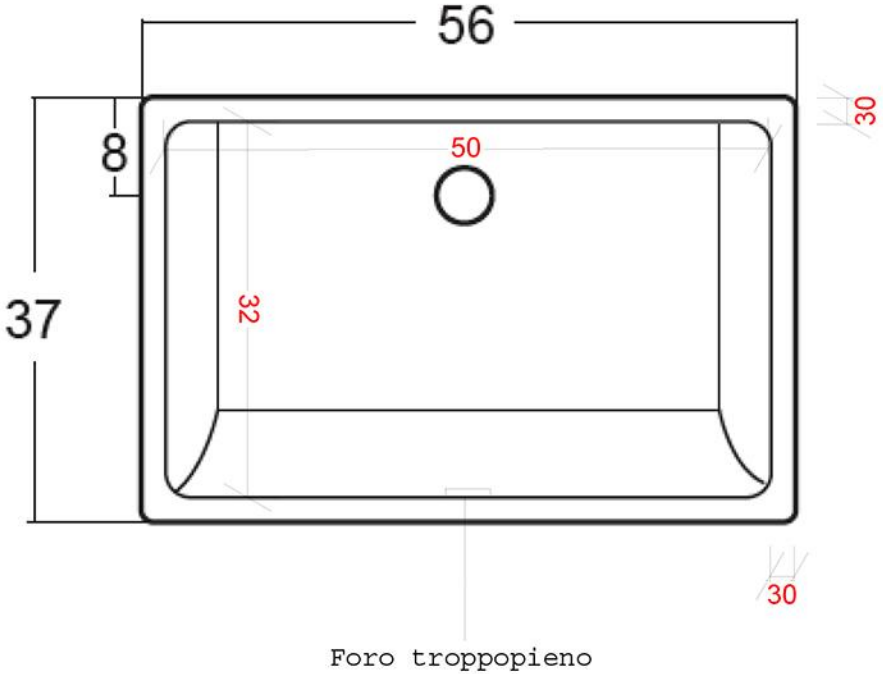
56
30
8
50
37
32
30
Foro troppopieno

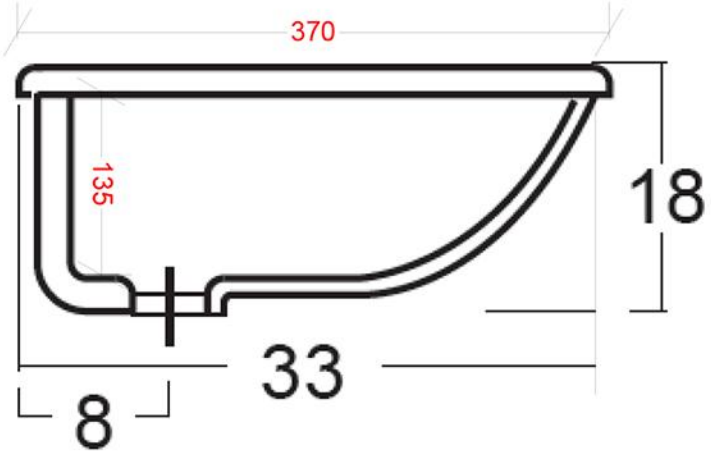
370
135
18
33
8