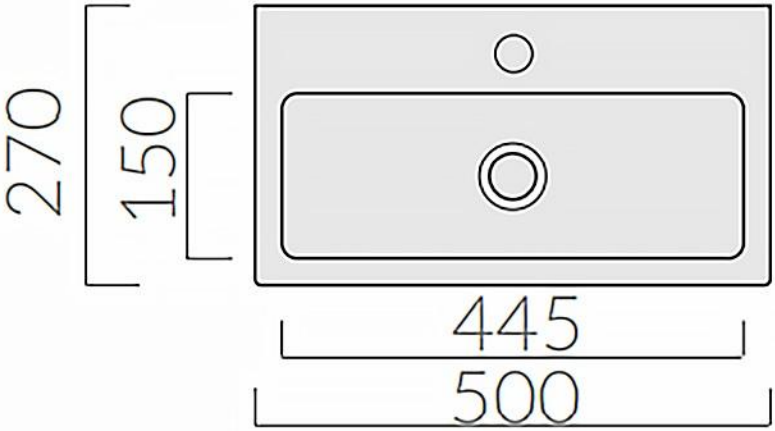
270
150
445
500

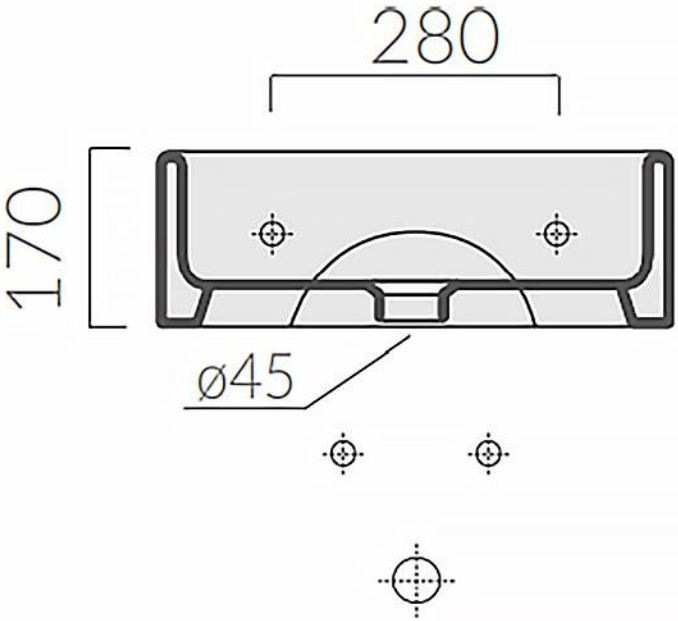
280
170
ø45