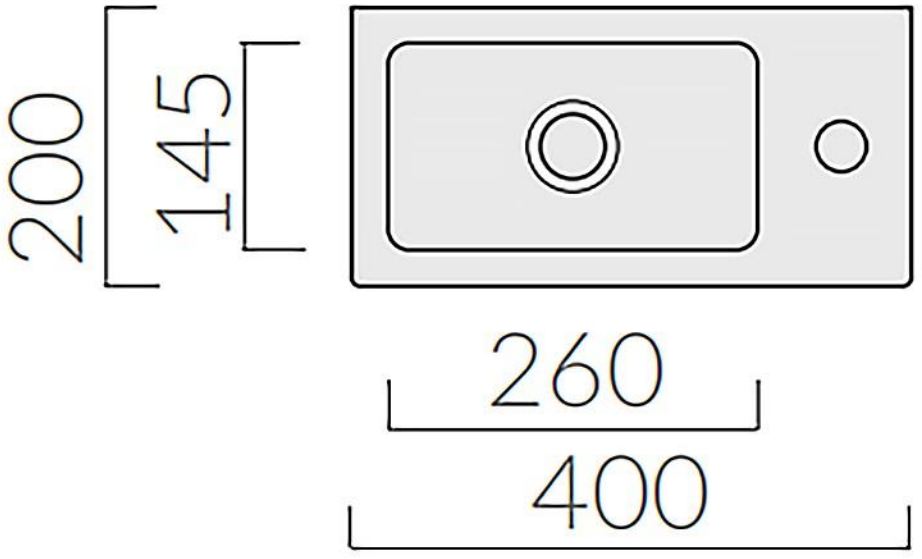
200
145
260
400

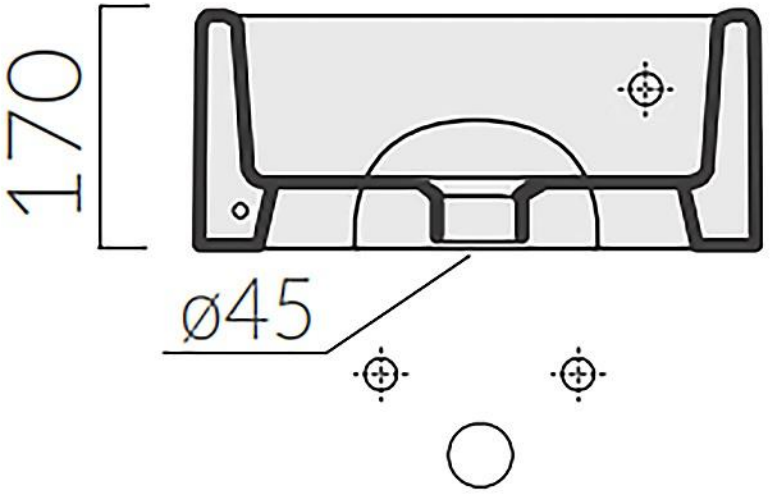
170
ø45