MIGLIORE

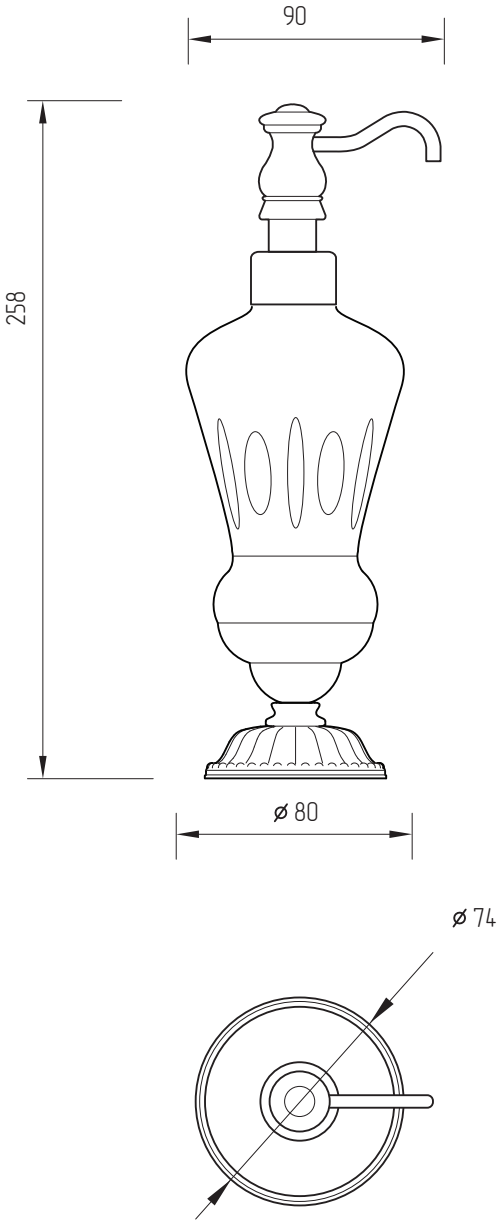

Luxor

Dispenser Cristallo

Dispenser Crystal glass

Дозатор жидкого мыла настольный Хрусталь